М 1:150

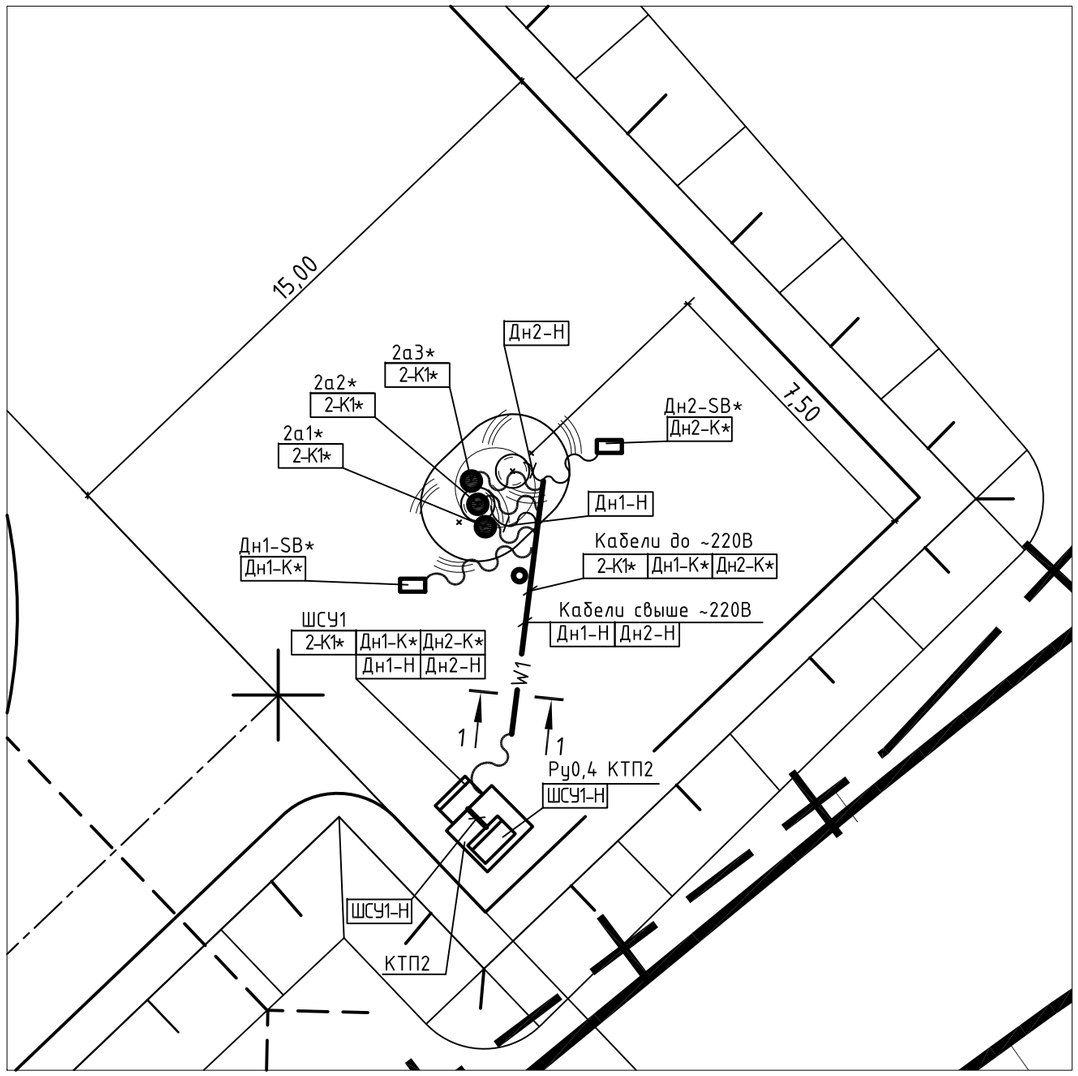

1-1

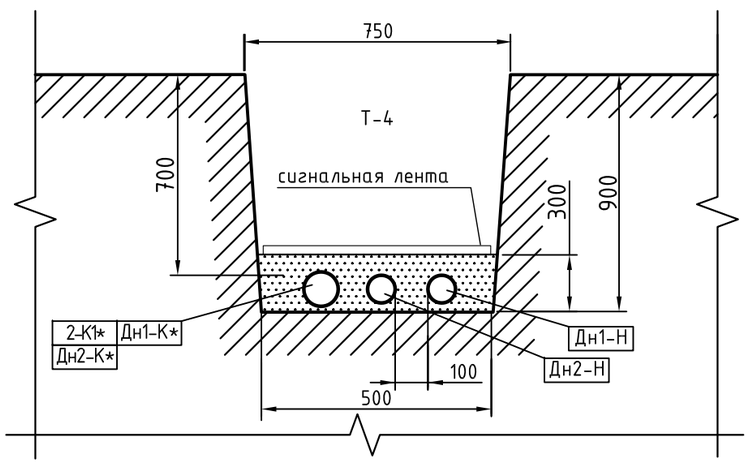

Условные обозначения

W1 — W1	Проводка в трубе, прокладываемой скрыто в траншеи
	Отборное устройство, первичный измерительный преобразователь (датчик), встраиваемый в технологическое оборудование и трубопроводы
	Шкаф, панель, пульт, щит одностороннего обслуживания
	Проводка гибкая в металлорукаве
	Пост кнопочный

Спецификация основных монтажных изделий

Поз.	Обозначение	Наименование	Кол.	Примечание
–	ТУ 2248-015-47022248-2006	Гибкая двустенная гофрированная труба $D_{наруж}$=50мм	24	
–	ТУ 2248-015-47022248-2006	Гибкая двустенная гофрированная труба $D_{наруж}$=63мм	12	

1. Позиции монтируемых приборов и аппаратуры, нумерация кабелей соответствуют схеме соединений внешних проводок черт. 2267-997238-АГС, лист 5 и схеме расчетной лист 2.
2. Места расположения, отметки и способы прокладки трасс кабелей и труб уточнить по месту при монтаже.
3. Все металлические части щитов, приборов, аппаратов и конструкций, нормально не находящиеся под напряжением, заземлить согласно ПУЭ.
4. Кабели до ~220В и свыше ~220В прокладывать в разных трубах.
5. * – электрооборудование и кабели предусматриваются по чертежам комплекта 2267-997238-АГС.

Тип траншеи	Объём земляных работ на 10м траншеи, м³			Глубина прокладки кабелей
	Рытьё	Песок	Засыпка	
Т-4	6,8	1,5	5,3	700

Изм.	Колуч.	Лист	№док.	Подпись	Дата	2267-997242-ЭМ		
						Реконструкция хвостохранилища "Среднее". Этап 1. Наращивание плотины от отм. 665,0 м до отм. 670,0 м. ОАО "ППГХО"		
Разраб.		Кадрова			06.2014	Дренаж и дренажная насосная станция	Стадия	Лист	Листов
Проверил		Катушев					Р	4	
Нач.гр.		Катушев							
Н. контр.		Гузанов				План расположения электрооборудования и прокладки электрических сетей	ОАО "ВНИПИпромтехнологии"		
Нач. отд.		Зонов							

Взам. инв. №

Подпись и дата

Инв. № подл. 997242

Формат А3